■ FTS TBブッシング寸法表

TYPE-1

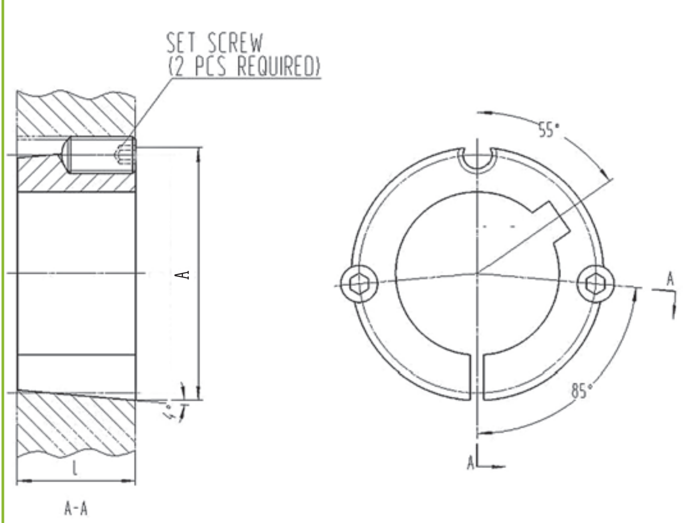

TYPE-2

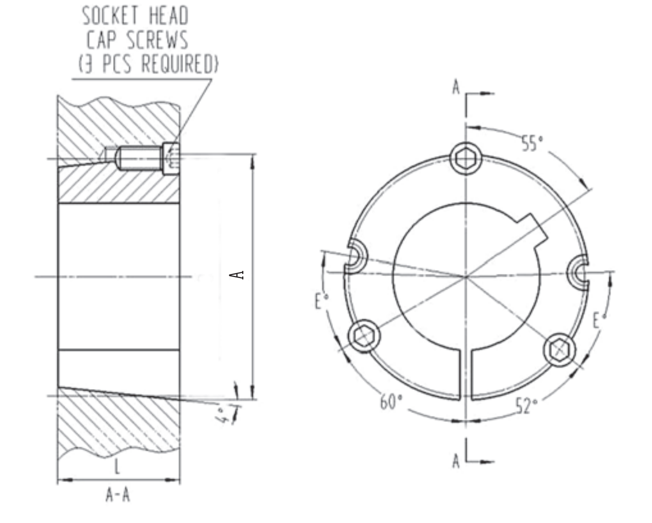

ブッシング品番	Max Bore	Type	A（mm）	L（mm）	セットスクリュウ			Mass	Torque Capacity
	最大軸穴径（mm）	タイプ			呼び（inch）	締め付けトルク（N・m）	本数	※質量（KG）	許容伝達トルク（N・m）
1108	28	1	38.28	22	ⓈW1/4	4.5	2	0.13	150
1210	32	1	47.60	25	ⓈW3/8	16.0	2	0.23	290
1610	42	1	57.13	25	ⓈW3/8	16.0	2	0.32	490
2012	50	1	69.83	32	ⓈW7/16	24.0	2	0.59	900
2517	60	1	85.70	45	ⓈW1/2	40.0	2	1.22	1,700
3020	75	1	107.93	51	ⓈW5/8	72.0	2	2.41	3,000
3535	90	2	126.85	89	ⒷW1/2	85.0	3	5.00	3,900
4040	100	2	145.90	102	ⒷW5/8	170.0	3	7.70	5,800
4545	115	2	161.78	114	ⒷW3/4	190.0	3	10.00	9,800
5050	125	2	177.65	127	ⒷW7/8	270.0	3	14.00	13,000
6050	160	2	234.95	127	ⒸW1-1/4	680.0	3	26.00	28,000

※標準軸穴径の中間サイズでの質量です。
Ⓢ六角穴付き止めねじ
Ⓑ六角穴付きボルト
Ⓒ六角ボルト（特殊座金付き）
TB6050は受注生産です。

■ FTS TBブッシング 材質

JIS G5501のFC200〜FC250
TB6050 JIS G5502のFCD450

■ FTS TBブッシング 標準軸穴径

ブッシング品番	d：Stock Bores　標準軸穴径（mm）																																							
	9	10	11	12	14	15	16	18	19	20	22	24	25	28	30	32	35	38	40	42	45	48	50	55	60	65	70	75	80	85	90	95	100	105	110	115	120	125	130	140	160
1108	●	●	●	●	●	●	●	●	●	●	●	●	●	☆▲																											
1210			●	●	●	●	●	●	●	●	●	●	●	●	●	☆●																									
1610					●	●	●	●	●	●	●	●	●	●	●	●	●	●	☆●	☆▲																					
2012					●	●	●	●	●	●	●	●	●	●	●	●	●	●	●	●	●	●	●																		
2517							●	●	●	●	●	●	●	●	●	●	●	●	●	●	●	●	●	●	●																
3020													●	●	●	●	●	●	●	●	●	●	●	●	●	●	●	●													
3535																	●	●	●	●	●	●	●	●	●	●	●	●	●	●	●										
4040																			●	●	●	●	●	●	●	●	●	●	●	●	●	●	●								
4545																						●	●	●	●	●	●	●	●	●	●	●	●	●	●	●					
5050																									●	●	●	●	●	●	●	●	●	●	●	●	●	●			
6050																															●	●	●	●	●	●	●	●	●	●	●

■ FTS TBブッシング シャフトの推奨公差

m6〜h9

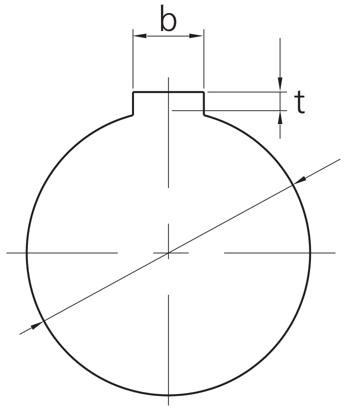

※●新JISの平行キー
▲シャローキー（特殊規格のキー）
ブッシングに付属しています
☆材質：炭素鋼（受注生産品）
※旧JISキーにつきましては別途見積

■ FTS TBブッシング 軸穴・キー溝寸法表

適応する軸径	b		t		キーの呼び寸法 b×h
	基準寸法	許容差 Js9	基準寸法	許容差	
10を超え12以下	4	±0.0150	1.8	+0.1 0	4×4
12を超え17以下	5		2.3		5×5
17を超え22以下	6		2.8		6×6
22を超え30以下	8	±0.0180	3.3	+0.2 0	8×7
30を超え38以下	10		3.3		10×8
38を超え44以下	12	±0.0215	3.3		12×8
44を超え50以下	14		3.8		14×9
50を超え58以下	16		4.3		16×10
58を超え65以下	18		4.4		18×11
65を超え75以下	20	±0.0260	4.9		20×12
75を超え85以下	22		5.4		22×14
85を超え95以下	25		5.4		25×14
95を超え110以下	28		6.4		28×16
110を超え130以下	32	±0.0310	7.4		32×18
130を超え150以下	36		8.4	+0.3 0	36×20
150を超え170以下	40		9.4		40×22